BRUKSANVISNING

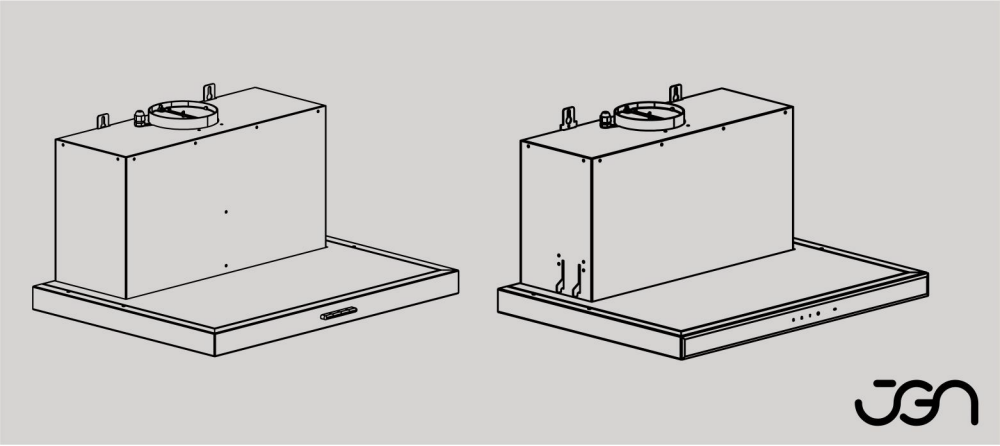

SJ 1158-60 HV

SJ 1158-60 RF

SJ 1159-60 SR

SJ 1159-60 HV

1 Produktöversikt

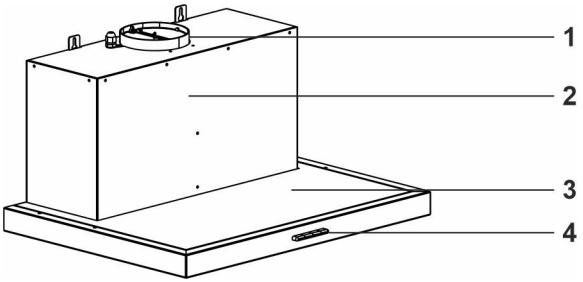

1- Utsugsrör
2- Motorchassi
3- Ventilator
4- Kontrollpanel

SJ 1158-60 HV - SJ 1158-60 RF

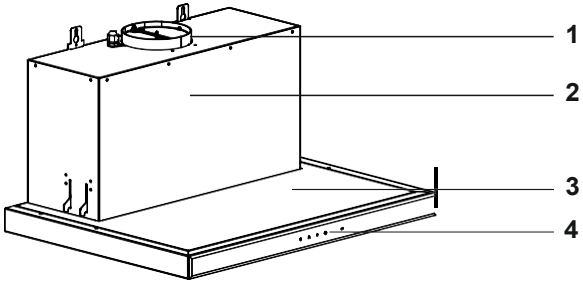

1- Utsugsrör
2- Motorchassi
3- Ventilator
4- Kontrollpanel

SJ 1159-60 SR - SJ 1159-60 HV

2 Teknisk ritning

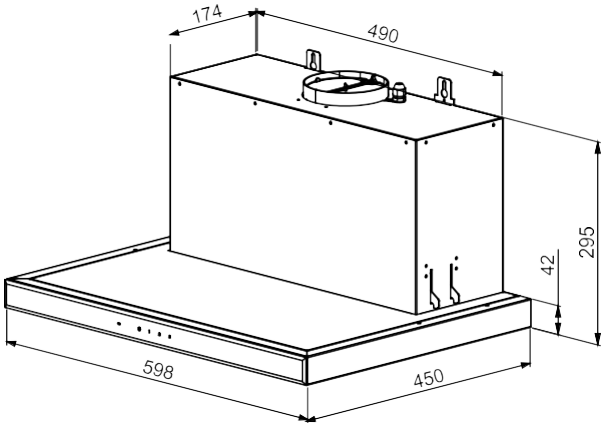

SJ 1159-60 SR - SJ 1159-60 HV

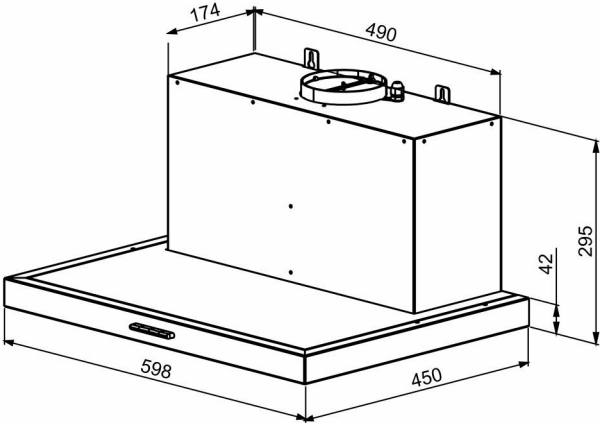

SJ 1158-60 HV - SJ 1158-60 RF

VARNINGAR OCH SÄKERHETSÅTGÄRDER

VARNINGAR OCH SÄKERHETSÅTGÄRDER

Denna produkt är endast avsedd för barn över 8 år och personer utan fysiska, sensoriska eller mentala funktionsnedsättningar eller utan erfarenhet och kunskap när de övervakas eller får instruktioner om säker användning. Barn under 8 år bör inte använda produkten!

Produkten är avsedd för hushållsbruk.

Produktens spänning är 220–240 Volt~50 Hz.

Spisfläkten är utrustad med en kabel med jordledning. Denna kabel måste kopplas till ett uttag med jordanslutning.

Alla elektriska anslutningar måste göras av en elektriker eller annan auktoriserad personal. Obehörig installation kan leda till sämre specifikationer, inklusive lägre prestanda och högre ljudnivåer, skador på produkten eller olyckor.

Nyp eller böj inte produktens kabel under installationen. Stuprör får inte användas i närheten av spisar. Detta kan leda till smältning och brand. Om matkabeln skadas måste den ersättas av tillverkaren eller dess serviceavdelning eller annan personal med motsvarande kvalifikationer för att undvika farliga situationer.

Koppla inte in produkten förrän monteringsringen är klar.

Se till att eluttaget är lättillgängligt för att koppla bort produkten vid en nödsituation.

Rör inte produktens ljuskällor omedelbart efter att de har slagits på. Ljuskällorna kan vara heta och orsaka brännskador.

Spishuvar är designade för användning i hemmet vid konventionell matlagning. Om spisventilatorn används för andra ändamål kan rätten att klaga upphöra.

Mat som kan antändas under tillagningen får inte tillagas under huven. Starta spisfläkten efter att ha ställt pannor, kastruller osv. på spisen. Annars kan hög värme orsaka deformation av vissa delar av produkten.

Stäng av spisarna innan du tar bort köksredskapen därifrån.

Lämna inte varm olja på spisklockan. Pannor med het olja kan självantända och fatta eld. Se till att rengöra eller byta filter i tid. Filter som inte rengörs eller byts ut i tid utgör en brandrisk på grund av ansamlat fett i dem.

Använd bara de ursprungliga fettfiltren i huven.

Använd inte spisfläkten utan fettfilter. Ta inte bort filter medan spisens fläkt är i bruk. Vid brand, koppla bort spishuven och spisklockan och täck lågorna. Använd aldrig vatten för att släcka. (Koppla bort produkten eller stäng av huvudströmbrytaren).

Produkten kan utgöra en brandrisk om den inte rengörs regelbundet.

Koppla bort enheten innan underhållsarbete. (Koppla bort produkten eller stäng av den vid huvudströmbrytaren). Undertrycket i rummet, medan spishuvar och utrustning som drivs av andra källor än elektricitet som används samtidigt får inte överstiga 4 Pa (4 x 10 bar).

Barn får inte leka med produkten.

Tillgängliga delar kan vara heta när spisen är påslagen.

Använd "MAX 10 A" säkring för produkten för din egen säkerhet.

Håll förpackningsmaterialen borta från barn eftersom det kan vara farligt för dem.

Alla material som används för förpackningen av produkten är lämpliga för återvinning. Följ instruktionerna på produktens förpackning under transporten.

Håll i greppen på sidan av förpackningen (inte alla modeller) för att bära produkten. Om du behöver transportera varan igen: Behåll det ursprungliga förpackningslagret och transportera produkten i det.

Se till att spisfläkten har rätt höjd över spisen. Vi rekommenderar en höjd där den nedre kanten av ventilatorn är placerad cirka 50–65 cm ovanför spisen och cirka 70–85 cm vid gasspisen. För vertikal-kale/lutande modeller kan höjden sänkas till cirka 40–55 cm och 60–75 cm för gas.

Du bör dock vara medveten om att det kan finnas lokala regler för gas i din kommun. Du kanske vill kolla med den lokala brandmyndigheten/kommunen om detta.

Utsugaren från spisventilatorn får inte vara ansluten till utsugskanaler som innehåller andra rökprodukter.

Försiktighet bör iakttas när spisfläkten används samtidigt som enheter som använder luft och bränsle (t.ex. värmeprodukter, varmvattenberedare, vedeldade spisar etc., som drivs av gas, dieselolja, kol eller ved). Detta beror på att det kan minska förbränningen eftersom spisfläkten släpper ut luft från rummet.

Detta gäller inte för användning av en spisfläkt med kolfilter (recirkulationsfilter). Rummet måste ha tillräcklig ventilation när spisen, spisfläkten och enheter som drivs av gas och andra bränslen används samtidigt.

Olika material kräver olika pluggar och skruvar. Använd pluggar och skruvar som matchar materialet där spisfläkten ska monteras.

LIVSFARA OCH RISK FÖR FÖRGIFTNING

⚠ FARA

Risk för förgiftning på grund av förbränningsgaser som resorberas. Om inte tillräcklig lufttillförsel säkerställs får enheten inte användas samtidigt som apparater som avger giftiga gaser, såsom pannor, brännare, varmvattenberedare etc., som drivs av cirkulerande luftgas, bränsle, ved eller kol.

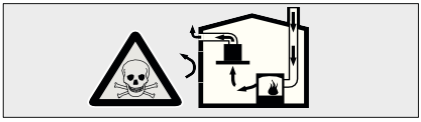

Fig. 3: Risk för förgiftning

Luftcirkulatorer (t.ex. ugnar, brännare, varmvattenberedare som drivs av gas, olja, ved eller kol) tar förbränningsluften och skickar utsuget genom en skorsten eller liknande. En spisfläkt med stark effekt riskerar att kunna vända detta luftflöde och därmed leda utsuget genom huset och ut genom fläktens utsugskanal.
Detta innebär en risk för förgiftning för personer som befinner sig i närheten av denna luftström (Fig. 4).

Därför bör ett tillräckligt intag av frisk luft alltid säkerställas.

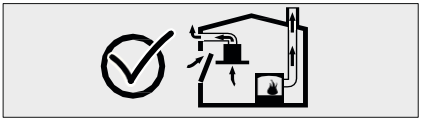

Fig. 4: Korrekt ventilation

⚠ FARA

Brandfara! Om enheten inte rengörs enligt rengöringsinstruktionerna kan det orsaka brand eftersom fett kan samlas i spisfläkten som kan vara brandfarligt.

⚠ FARA

Risk för elektrisk stöt! På grund av skadad anslutningskabel. Bryt inte eller kläm inte anslutningskabeln under installationen.

⚠ FARA

- **Det finns en risk för skador under installationen på grund av vassa kanter. För säkerhets skull, använd arbetshandskar när du installerar spisfläkten.**
- **Alla skruvar och bultar måste monteras enligt instruktionsbeskrivningen, annars kan det finnas risk att spishuven inte är tillräckligt fastsatt och kan falla ner.**

Risk för skada!

⚠ FARA

- **Vänta tills enheten har svalnat innan du rengör eller underhåller. Koppla bort säkringen eller koppla bort enheten från elnätet.**
- **Det finns en risk för skador på grund av fuktinträngning till elektroniska delar. Rengör aldrig kontrollpanelen med en fuktig trasa, utan endast med en fuktig trasa.**
- **Ytor kan skadas på grund av felaktig rengöring.**
  Rengör bara borstade stålytor i samma riktning som borstning. Använd inte stålrengörare till kontrollpanelen.
- **Ytor kan skadas av hårda eller slipande rengöringsmedel med tillsatt skurpulver eller med en slipande effekt. Använd aldrig hårda rengöringsmedel som kan skada produkten.**
- **Koppla bort säkringen eller koppla bort enheten vid eluttaget vid fel eller skada på produkten. Reparationer bör alltid utföras av en auktoriserad eller godkänd specialist.**

Risk för brännskador och risk för elchock!

Vid fel eller skada på enheten, koppla bort säkringen eller koppla bort enheten från kontakten och beställ auktoriserad service. Om matningskabeln är skadad måste den bytas ut av tillverkaren, dess serviceavdelning eller annan person med motsvarande kvalifikationer för att undvika en farlig situation. När ljuskällor i enheten är skadade, ta bort säkringen eller koppla bort enheten från elnätet. För att undvika överbelastning av andra ljuskällor i huven, byt ut den defekta omedelbart (vänta tills ljuskällan har svalnat).

⚠ FÖRSIKTIGHET

När produkten används med spisar kan tillgängliga delar bli varma.

⚠ FARA

Utsugser från fläkten får aldrig kopplas till skorstenen från en vedeldad kamin eller andra utsugskanaler som används för att släppa ut potentiellt giftiga eller heta gaser/gaser.

UTSUG- ELLER KOLFILTER

Användning med en skorsten

Om fläkten kan kopplas till en utsugskanal som kan leda luften ut ur huset, bör du helst använda denna lösning. Observera att för att använda denna lösning måste luft komma in i hemmet. I nyare och välisolerade hus som är mycket täta och där luft inte kan tränga in, krävs det att man öppnar ett fönster eller en dörr för att tillföra ny luft till huset, som fläkten kan ventilera med. Spisfläkten kan inte fungera optimalt utan en lufttillförsel till hemmet. Så mycket luft som huven måste dra ut genom utsugskanalen, lika mycket luft, måste tillföras hemmet från någon annanstans!

Användning med kolfilter (recirkulation)

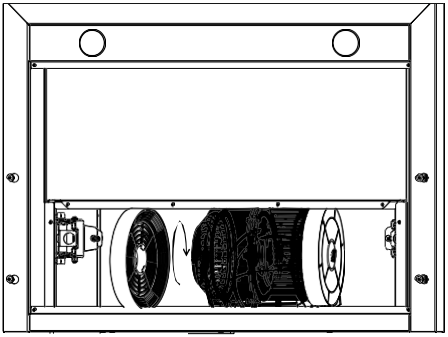

Rengöring och underhåll

⚠ VARNING

Rengöring och underhåll får inte utföras av barn utan tillsyn. Ytor kan skadas av mycket hårda eller slipande rengöringsmedel. Använd aldrig väldigt hårda eller slipande rengöringsmedel.
Skaffa rengöringsmedel som är lämpliga att använda med spisventilatorn. Huvens yta och reglage är känsliga för repor.
Rengör ytorna med en mjuk, fuktig trasa, diskmedel eller en mild glasrengöring.
Mjuka upp torkad och inpräntad jord med en fuktig trasa. Klös inte!
Användning av torr trasa, reptåliga svampar, skurmedel, rengöringsmedel som innehåller sand, soda, syra eller klor eller andra starka material är inte lämpligt. Dessa kan skada produkten. Rent borstat stål, bara i borstningsriktningen.

Använd inte rengöringsmedel i rostfritt stål, på glas och kontrollpanel.

Borstat stål FÅR INTE komma i kontakt med rengöringsmedel som inte är specifikt avsedda för stålvård. Fett och olja kan tas bort med en fuktig trasa eller särskilt stål, sköt rostfritt stål på spishuvar. Felaktig skötsel kan orsaka rost och andra märken på ytan. I detta sammanhang upphör klagan.

FETTFILTER

Rengöring av fettfilter: Vid normal användning (1–2 timmar dagligen) bör fettfilter rengöras ungefär en gång i månaden.
Använd inte alltför starka, sura eller klorhaltiga rengöringsmedel.

Diskmaskin

Vid diskmaskin kan en lätt missfärgning av filtren uppstå. Detta påverkar inte funktionen hos fettfiltningsapparaten och kräver därför inget byte av fettfiltret. Tvätta inte kraftigt smutsiga fettfilter med andra diskar. Placera fettfiltren i diskmaskinen liggande eller fristående. Fettfilter bör inte placeras för tätt i diskmaskinen.

Handtvätt

Du kan använda ett speciellt lösningsmedel för olja för att ta bort envis smuts. Du kan få detta lösningsmedel från en auktoriserad återförsäljare. Filter kan också smetas in med brun tvål, placeras i en lufttät påse över natten och sedan sköljas med ljummet vatten. Normalt smutsiga filter blötläggs i varmt vatten med diskmedel. Använd en borste för att rengöra och fortsätt tills ingen fet vätska droppar ut ur filtret. Skölj filtren noggrant efter rengöring.

Paketinnehåll

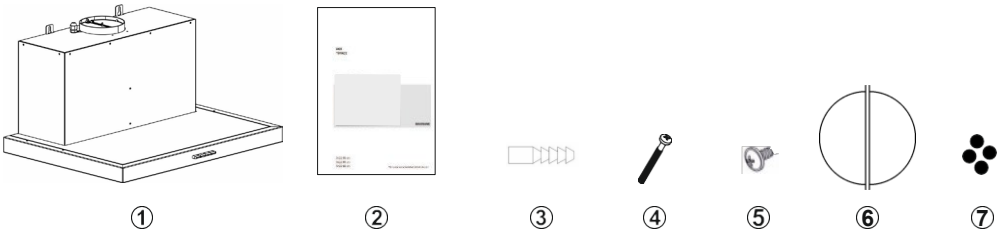

1- Produkt
2- Användarmanual
3- 2x Pluggar
4- 2x YSB 5x50 skruv
5- 2x RYSB 3,9x16 skruv

SJ 1158-60 HV - SJ 1158-60 RF

6- Returklaffar
7- 4x kontakt

1- Produkt
2- Användarmanual
3- 2x pluggar
4- 2x YSB 5x50 skruv
5- 2x RYSB 3,9x16 skruv

SJ 1159-60 SR - SJ 1159-60 HV

6- Returklaffar
7- 4x kontakt

Montering/installation av produkten

- Montering

Vi rekommenderar att du kopplar spisfläkten till ström och kontrollerar dess funktioner innan installation. Här kan du upptäcka eventuella fel innan installation.

REKOMMENDERAD HÖJD

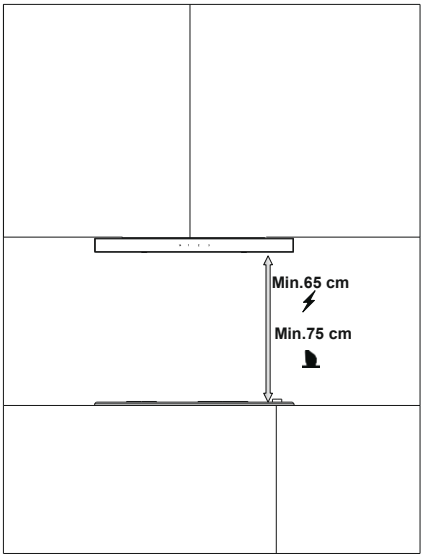

Fig. 6: Montering/installation av produkten

Se till att ventilatorn är i rätt höjd ovanför spisen. Vi rekommenderar en höjd där den nedre kanten av ventilatorn sitter cirka 65 cm ovanför spisen och cirka 75 cm vid gasspisen.

Du bör dock vara medveten om att det kan finnas lokala regler för gas i din kommun. Du kanske vill kolla med din lokala brandmyndighet/kommun om detta.

- Pluggar

Olika material kräver olika tändstift och skruvar. Använd rawl-pluggar och skruvar som passar materialet som huven ska monteras på.

- Utsug

Vi rekommenderar att du använder en utsugskanal med så stor diameter som möjligt (åtminstone motsvarande diametern på huvens skorsten, t.ex. Ø 150 mm). Detta gäller ända till utsugsanslutningen, inklusive takhuven eller murfogen. Om takhuven eller vägg-/takgenomföringen har mindre diameter får du högre ljudnivå och lägre sugkraft.

Vi rekommenderar användning av en fast skorsten, PVC-rör, spirorör eller liknande. Det finns speciella plana kanaler där det finns minimalt med utrymme för utsugningskanalen. Du kan också använda ljud-, värme- och brandisolerade utsugsslangar (se tillbehör på. Undvik
Onödig distans från start till mål, undvik böjar i utsugskanalen om möjligt. Om du väljer en fast rökkanal, kom ihåg att isolera kanalen för att minimera kondensbildning.

Vi rekommenderar användning av ljuddämpare vid motorn (ovanför den interna eller före den externa motorn) för att dämpa ljudet (se under tillbehör på).

Om utsugskanalen är vertikal (upprätt) rekommenderar vi användning av en kondenssamlare för att undvika återflöde av kondens in i utsugskanalen (se tillbehör på .

Om utsugskanalen går genom en ytterväggg rekommenderar vi användning av murgenomföring med ett automatiskt returspjäll, för att undvika drag och kondens (se eventuellt under tillbehör på tillverkarens hemsida. Om det finns en extern motorn monterad på utsidan av väggen, du kan använda ett Thermospjäll, eftersom det inte finns plats för ett automatiskt returspjäll (se under tillbehör på hemsidan.)
Thermospjäll kan också användas för andra monteringsmetoder.
Genom att göra ovanstående undviker du inträngande kyla och vind utifrån, vilket sparar på elräkningen och undviker (helt eller delvis) kondensbildning.

Installation av ventilatorn

Fäst monteringsmallen på väggen där ventilatorn ska monteras. Borra i punkterna A & B med Ø 8 mm (Fig. 9) Sätt in Ø8 mm pluggar i de borrade hålen (A & B). För hålen används YSB 5 x 50 skruvar. Lämna 5 mm avstånd från väggen och skruvlocket

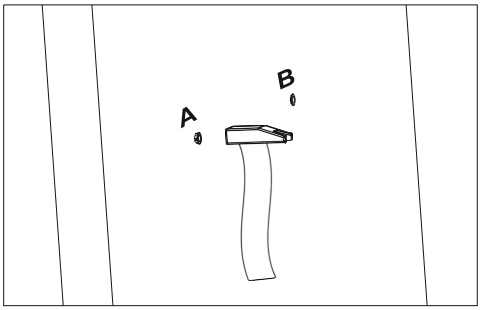

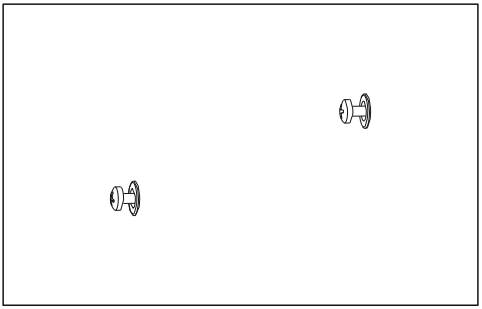

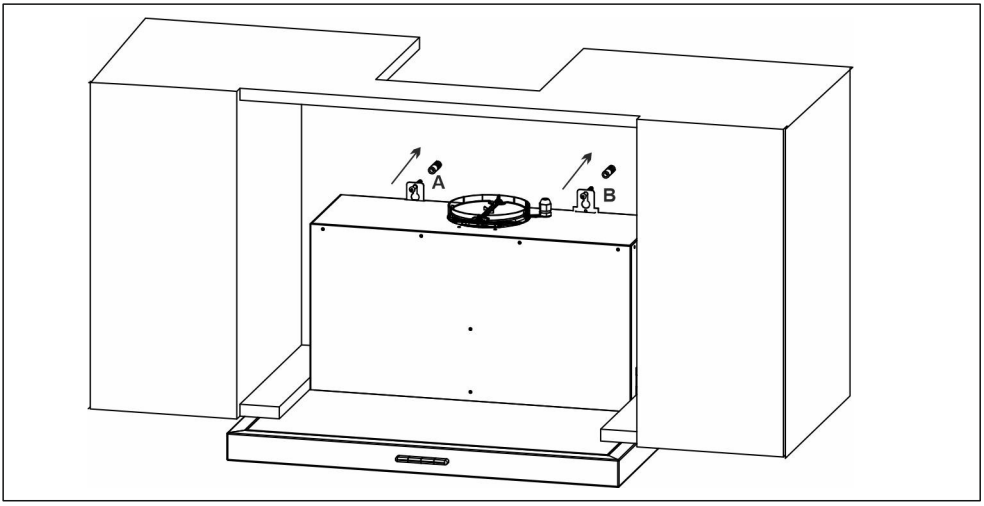

Lyft på ventilatorn och placera den på väggen. Skruva sedan fast skruvarna på väggen.

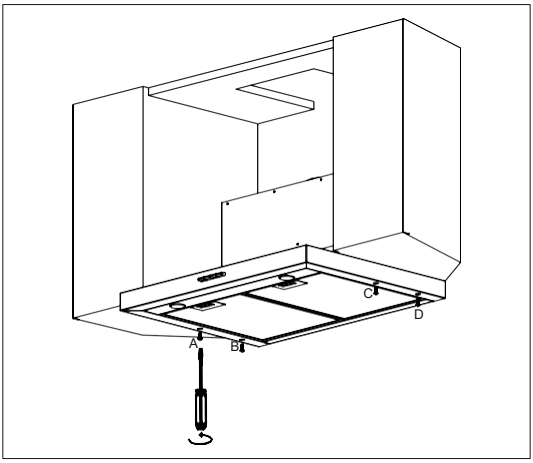

Skruva nu fast produkten via punkterna A, B, C & D under skåpet.

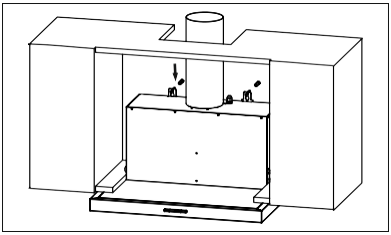

Koppla utsugsslangen till produkten.

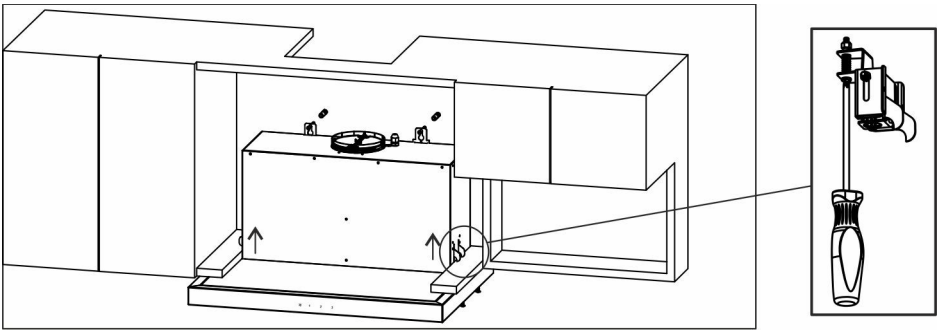

Undvik böjar, eftersom dessa kan påverka luftsugningskapaciteten negativt.

Efter att monteringen är klar ska skyddsplasten tas bort på stålmodeller.

OBS: Vissa modeller kan ha förskurna delar av skyddsplasten från tillverkarens sida under kvalitetskontroller. Detta görs med en repfri nickelkniv och skadar inte produkten på något sätt

Hur man använder produkten

Utsugshastighet
Produkten har 3 hastigheter. Dessa kan väljas utifrån mattillagningens behov.

1 2 3

1. Här kan du slå på och av motorn .

2. Genom att trycka på denna knapp kan ljuset tändas och släckas

Hantering av kontrollerna

Produkten har 3 hastigheter. Beroende på tillredning välj sughastighet på kontrollpanelen.

Öppettider

Timern är en 5-minuters eftersugningsfunktion. Du kan aktivera timern på någon av de tre sughastigheterna. Timern aktiveras genom att hålla ner ett av sugstegen i mer än 2 sekunder. Då kan du se att ljuset blinkar i det steg du har aktiverat timern på.

Ventilatorn är utrustad med belysning. Du kan aktivera ljuset genom att trycka på ljusikonen.

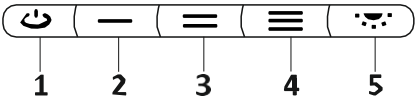

1. Tryck på den här knappen för att starta apparaten. När denna knapp trycks på kommer apparaten att slås på

2. När denna knapp trycks in kommer apparaten att användas med första hastighet.

3. När denna knapp trycks på kommer apparaten att användas med andra hastighet.

4. När denna knapp trycks in kommer apparaten att användas med tredje hastighet.

5. Tryck på den här knappen för att tända lampan.

Byte av ljuskällan

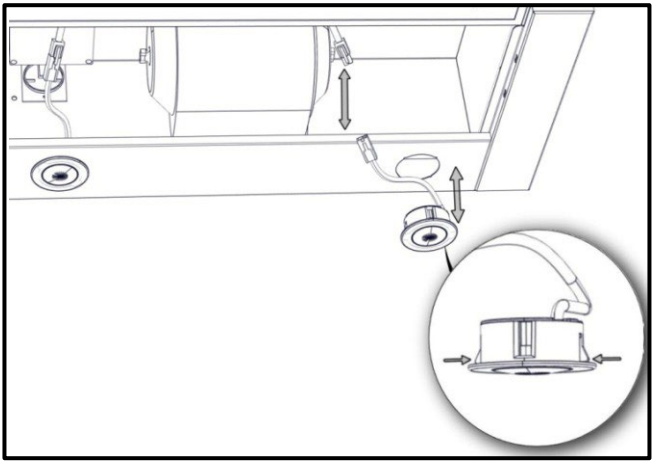

- Koppla bort elanslutningen från strömförsörjningen.
- Koppla bort kopplingsdosan från kabeln som LED-lampan är ansluten till.
- Ta bort den gamla LED-lampan från produkten genom att trycka in klämmorna från sidorna.
- Koppla den nya LED-lampan till sockeln genom att sätta i LED-lampans flikar

⚠ FARA

Koppla bort ventilatorn. Låt lamporna svalna först eftersom de kan bränna dina händer när de är varma.

Service, felsymtom och lösningar

Finns det några utmaningar med produkten?

Beskrivning av fel	Orsak	Lösning
Inget liv i produkten?	Ström, lös anslutning, defekt reservdel.	Kontrollera om produkten är ansluten till rätt ström (220 - 240 V), kontrollera om några ledningar är lösa. Reservdelen kan behöva bytas ut.
Inget liv i ljuskällan?	Ström, lös anslutning, felaktig ljuskälla.	Kontrollera om produkten är ansluten till rätt ström (220–240 V), kontrollera om några ledningar är lösa. Kontrollera om ljuskällan är defekt (byt ut om det behövs).
Produkten är bullrig, absorberar produkten inte tillräckligt?	Se: Ljud och ljud (från motor)* eller koncentrerat vatten/droppande olja/fett** på följande sidor.	Se: Ljud och ljud (från motor)* eller Kondens/droppande olja/fett** på följande sidor.
Det droppar från ventilatorn?	Se: Kondens/ Droppande olja/ Fett** på nästa sidor.	Se: Kondens/Droppande olja/Fett** på följande sidor.
Mina fettfilter är missfärgade?	Filterrengöring i diskmaskinen.	När man rengör fettfilter i diskmaskinen är det ganska normalt att filtren missfärgas. Detta påverkar inte deras funktion. (Se även Kapitel 7 Rengöring och underhåll)

Beskrivning av fel	Orsak	Sanering
Fjärrkontroll fungerar inte	Batterier, lösa Defekt	Byt batterier