

Bruksanvisning

PE600-90HV

INNEHÅLL

INTRODUKTION 3
SÄKERHETSÅTGÄRDER..... 3-4
PRODUKTÖVERSIKT 5
TEKNISK RITNING..... 5
PAKETINNEHÅLL 6
INSTALLATION 7-12
HUR MAN ANVÄNDER PRODUKTEN 13-14
POTENTIALFRITT RELÄ 15
RENGÖRING OCH UNDERHÅLL 16
MILJÖSKYDD 17
FELSÖKNING 18

INTRODUKTION

Tack för att du valde denna ventilator.

Denna instruktionsmanual har upprättats för att ge dig alla nödvändiga instruktioner angående installation, användning och underhåll av produkten. För att använda enheten korrekt och säkert, vänligen läs denna instruktionsmanual noggrant innan installation och användning.

- Denna produkt är endast avsedd för barn över 8 år, samt personer utan fysiska, sensoriska eller mentala begränsningar, eller personer med brist på erfarenhet och kunskap, om de är övervakade eller har fått instruktioner i säker användning av produkten.
- Barn bör övervakas för att säkerställa att de inte leker med apparaten.
- Produkten är endast avsedd för hushållsbruk.
- Ventilatorn är utformad för allmän matlagning i privata hem. Användning av ventilatorn för andra ändamål kan leda till förlust av garanti.
- Se till att rummet är tillräckligt ventilerat när ventilatorn används samtidigt som apparater som använder annan energi än elektricitet (gas-, olje- eller kolspisar, etc.).
- Obehörig installation kan leda till dålig prestanda, produktskador eller olyckor.
- Koppla inte produkten till strömförsörjningen förrän installationen är klar.
- Innan rengöring eller underhåll, koppla bort apparaten från strömmen.
- Luften får inte ledas in i en skorsten/skorsten som används för att släppa ut rök från apparater som förbränner gas eller andra bränslen. Lokala regler för utsläpp av luft måste följas.
- Håll ventilatorn och filtret rena regelbundet för att säkerställa korrekt funktion.
- Rengör ventilatorn enligt instruktionerna i denna manual för att undvika brandrisk. Det finns en brandrisk om rengöringen inte utförs enligt instruktionerna.

- Om sladden skadas måste den bytas ut av tillverkaren, tillverkarens servicepartner eller en liknande kvalificerad person för att undvika fara.
- Rengöring och underhåll får inte utföras av barn utan tillsyn.
- Använd inte produkten utan fettfilter. Ta inte bort filtren medan produkten är i drift.
- Produktkabeln får inte nypas eller böjas under installationen. Sladden får inte dras nära spisar, eftersom detta kan orsaka smältning och brand.
- Ventilatorn kan bli mycket het under matlagning på grund av värmen som stiger från spishällen.
- Håll förpackningsmaterial borta från barn eftersom det kan vara farligt.
- Använd en maximal diameter på utsugskanalen som är kompatibel med ventilatorn/motorn. Om kanalens diameter är mindre än produktens diameter minskar prestandan och ljudnivån ökar. Utsugskanalen bör vara så kort som möjligt och ha så få böjar som möjligt.
  Olika material kräver olika pluggar och skruvar. Använd pluggar och skruvar som matchar materialet där ventilatorn ska monteras.
- Risk för elektrisk stöt.
  Koppla endast denna produkt till ett korrekt jordat uttag. Om du är osäker, rådgör med en kvalificerad fackman.

Underlåtenhet att följa dessa instruktioner kan leda till död, brand eller elektrisk stöt.

Produktöversikt

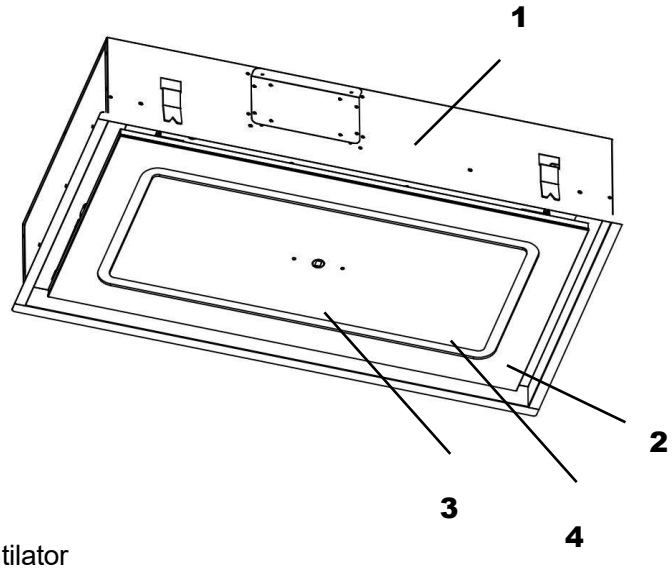

1. Ventilator
2. Belysning
3. Display
4. Glas

Teknisk ritning:

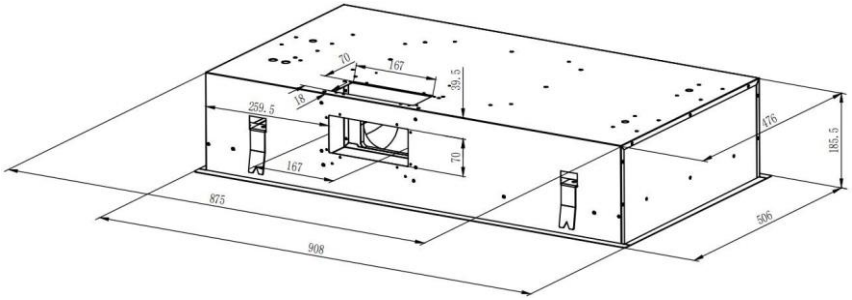

Paketinnehåll

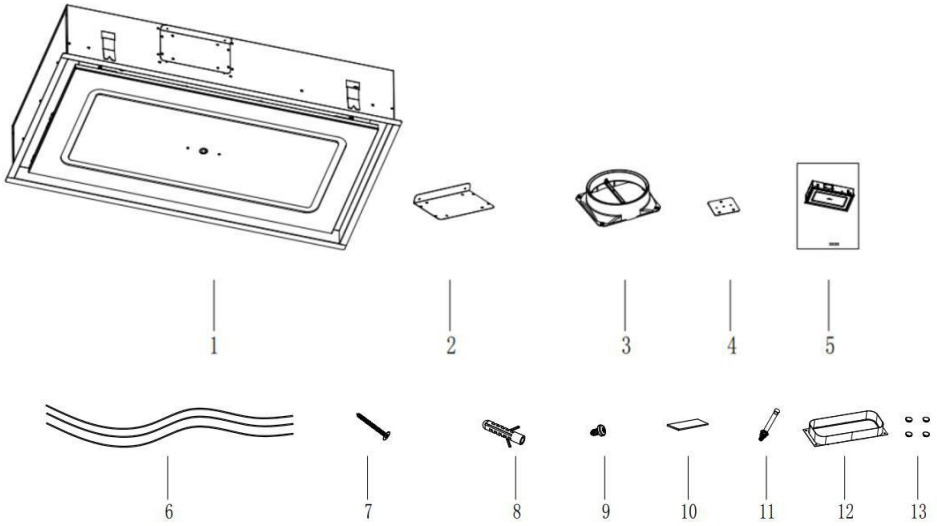

Nr.	Beskrivning	Antal
1	Ventilator	1
2	Platta för montering av utsugsstos	1
3	Ø150 mm utsugsrör	1
4	Platta för vajermontering	3
5	Användarmanual	1
6	Vajer	3
7	φ6*40 skruvar	9
8	φ8 Pluggar	9
9	φ4*8 Skruvar	12
10	Fjärrkontroll	1
11	M6-skruvar	9
12	Rektangulär utsugsstos	1
13	Plugg	4

INSTALLATION

PRODUKTEN FÅR INTE INSTALLERAS I ETT TÄTT TAK. ENHETEN MÅSTE NÅS UPPIFRÅN FÖR SERVICEÄNDAMÅL. ANNARS MÅSTE KUNDEN TA BORT VENTILATORN FÖR SERVICE.

Varning!

- Se till att monteringsytan förblir hållbar även efter skär- och borrarbete.
- För tunna skivor måste bärförmåga och hållbarhet säkerställas med hjälp av lämpliga stöd- och armeringselement. Ta hänsyn till enhetens vikt, inklusive eventuella extra laster. Armeringsmaterial måste vara motståndskraftigt mot värme och fukt.
  Enhetens vikt anges på förpackningens etikett.
- Ta bort alla spån efter skärning/borrning. Täta alla skärkanter med värmetålig och vattentät tätning.
- Delar inuti enheten kan ha vassa kanter. Använd skyddshandskar.

1. Att skära ut taket med en öppning på 885 × 486 mm.

A = 885 mm / W = 486 mm

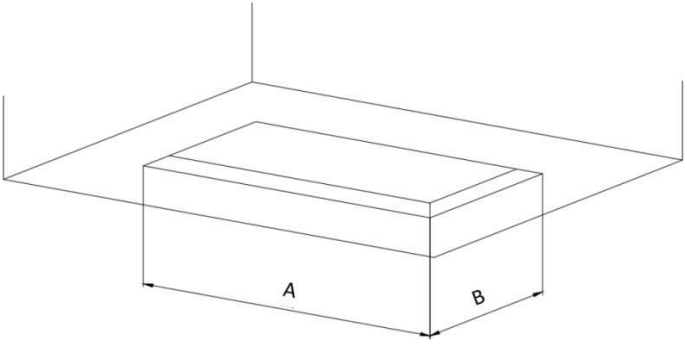

Det är möjligt att välja från vilken sida av ventilatorn den utsugna luften ska ledas.
Efter att ha valt den mest lämpliga positionen förbereds kanalen/rören.
Här har du tre alternativ:
1)
En utsugsslang med diameter 150 mm ingår (tillbehör nr 3). Vid användning av utsugsslang i toppen monteras Ø150 mm utsugsslang.

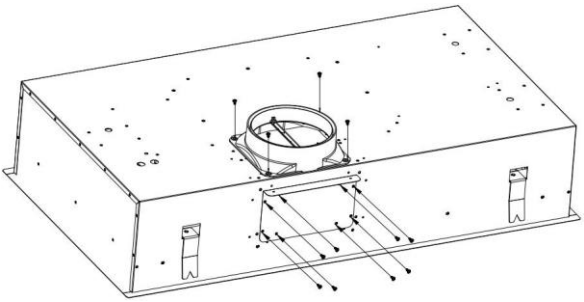

2)
Alternativt kan du använda utsugsstosen på sidan använd den rektangulära utsugsstosen (tillbehör nr 12).

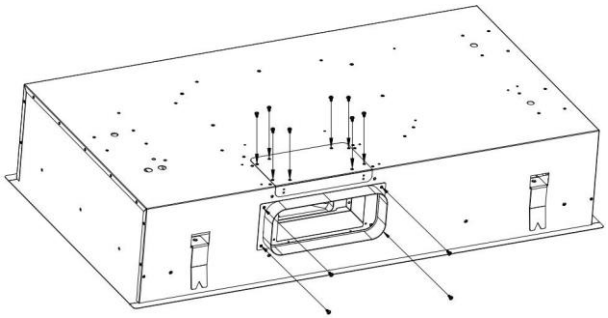

3)

Du kan också låta luften sugas ut på sidan med en Ø150 mm utsugsstos. Här behöver du dock en platta för att montera utsugsstosen (tillbehör nr 2).

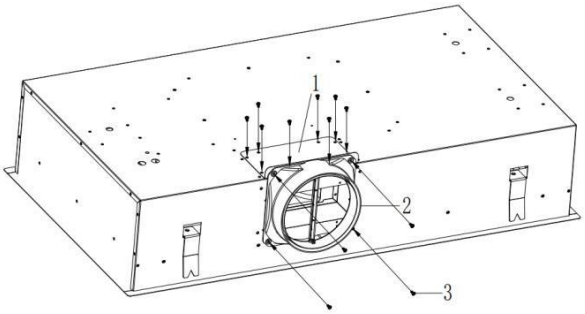

För vajern genom upphängningsplattan som visas i originalmanualen.

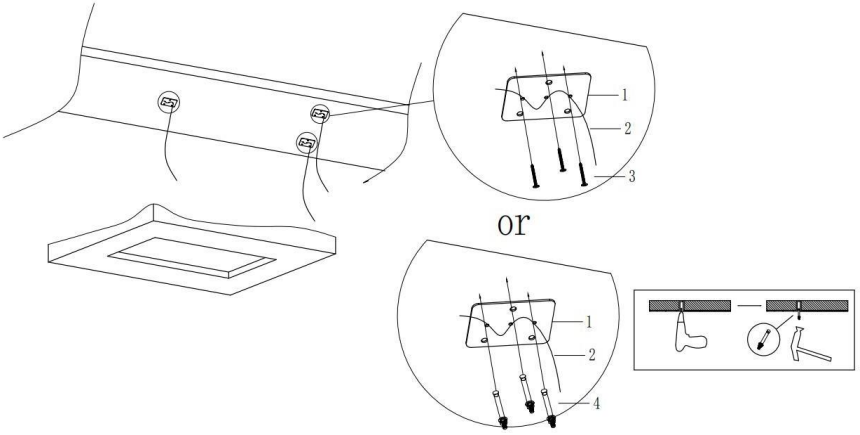

Monteringsplattan för vajern fästs antingen med 9 x φ6×40 skruvar (i trätak) eller 9 x pluggar och M6-skruvar (massivt tak).

Varning!

Ytan där upphängningsfästet är monterad måste vara tillräckligt stark för att bära produkten. Se förpackningsetiketten för produktens vikt.
Felaktig montering på en svag yta kan göra att produkten faller under upphängningen och orsakar skador.
Vi kan inte hållas ansvariga för sådana skador.
KOM IHÅG ATT VENTILATORN INTE BARA FÅR HÄNGA FRÅN VAJERN, NÄR VAJERINSTALLATIONEN ÄR KLAR MÅSTE VINKELFÄSTENA DRAS ÅT.

2. Före installation: Öppna glaset och ta bort fettfiltret enligt instruktionerna nedan.

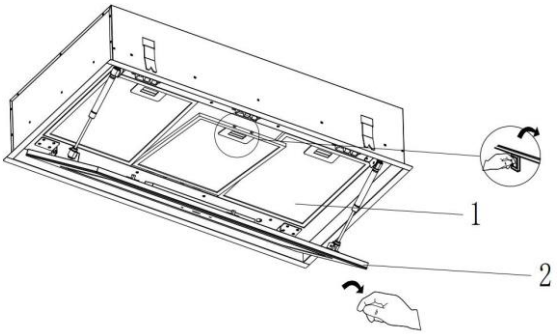

3. Sätt in de tre vajrarna i punkterna A, B och C på produktens nedre panelgrupp, där det finns vajerlås.
Sätt in vajern i låset och upprepa processen för alla tre vajrar.

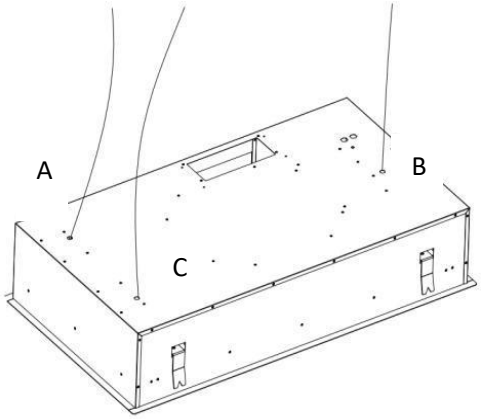

4. Håll i vajern och dra det nedåt för att lyfta produkten. Utför processen för alla tre vajrar.

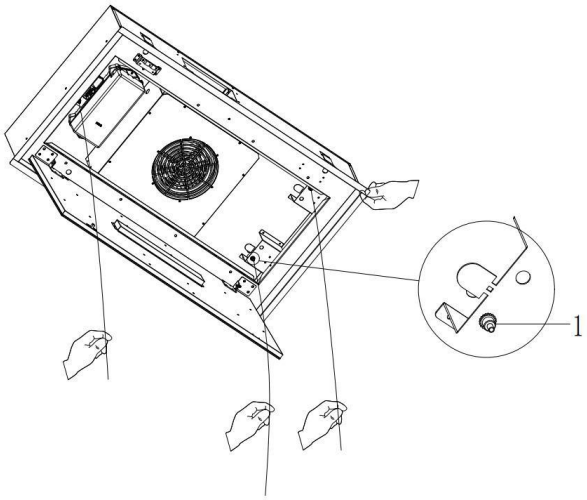

5. Skjut produkten mot monteringsytan. Se till att alla tre fjädringsfästen bär produkten.

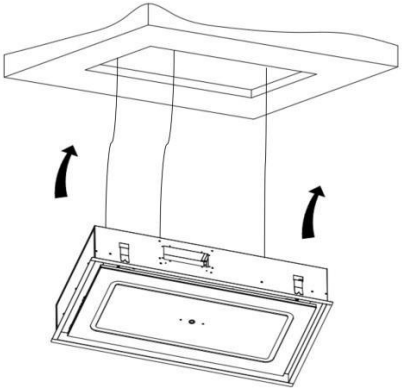

6. Efter montering i taket: Använd en skruvmejsel för de fyra skruvhålen på panelen och vrid skruvarna på monteringsplattan medurs tills ventilatorn är i nivå med taket.

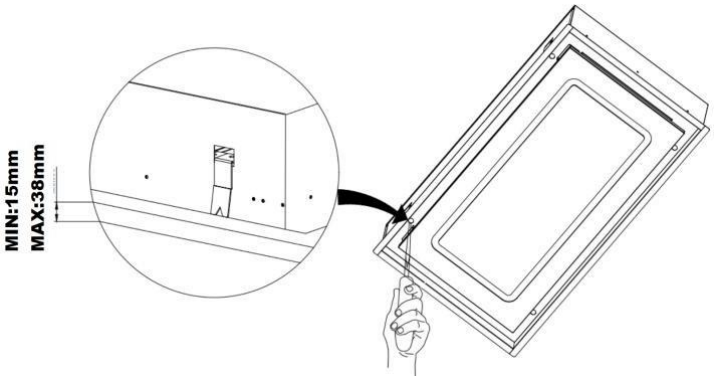

7. Efter installation måste de fyra silikonpluggarna monteras i de fyra skruvhålen på panelen.

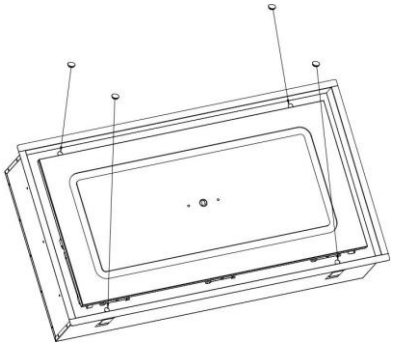

HUR MAN ANVÄNDER PRODUKTEN

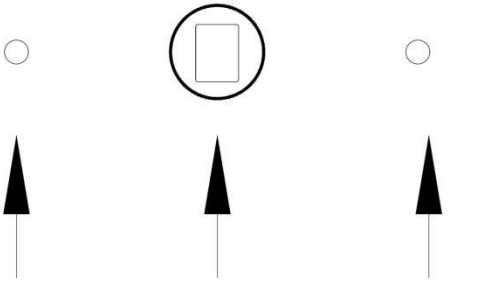

Tryckknapp för att slå på/av ventilatorn **Digital display** **IR-mottagare**



"0": Off
"1": Låg hastighet
"2": Medelhastighet
"3": Hög hastighet
"4": Maxhastighet

 Vänster tryckknapp:

Starta och stänga av ventilatorn så att den går på nivå 1 och sedan stänga av igen. Om fjärrkontrollen inte fungerar kan man trycka på knappen för att slå på/av ventilatorn.

 Höger tryckknapp:

IR-mottagarpunkt: Infraröd mottagare för fjärrkontrollen.

Fjärrkontroll:

	**STRÖM PÅ/AV**
	**Belysning**
	**Timer (5 minuter)**
	**Öka hastigheten.**
	**Sänka hastigheten.**

Potentialfritt relä

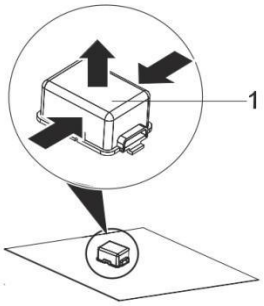

Potentialfritt relä

Din ventilator är utrustad med ett potentialfritt relä som kan kopplas till en extern enhet (t.ex. en decentraliserad/recirkulerande enhet).
Reläet är placerat inuti ventilatorn eller ovanpå ventilatorn bredvid utsugsstosen, beroende på modell.

För att göra kopplingen måste följande följas:
1 – Röd – NC (normalt stängd)
2 – Svart – COM (vanlig)
3 – Vit – NO (normalt öppen)

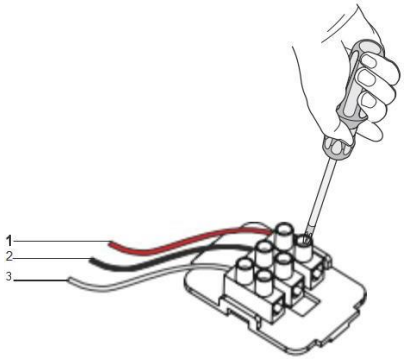

Anslutningsmetoder:
NC/COM: När dessa två anslutningar används och ventilatorn är avstängd, ger ventilatorn en konstant signal till den anslutna apparaten.

NO/COM: När dessa två anslutningar används och spisventilatorn är påslagen, ger ventilatorn den anslutna apparaten en konstant signal.
UNDERHÅLL
Viktigt! Stäng av enheten och dra ur kontakten innan du rengör.

Rengöring och underhåll

1. Använd en mjuk trasa fuktad med handvarmt vatten tillsammans med mild sååa eller hushållsrengöringsmedel. Använd aldrig metallsvampar, kemikalier, slipmaterial eller styva borstar för att rengöra enheten.

2. **Månatlig rengöring av fettfilter**

VIKTIGT: Att rengöra filtret varje månad kan förebygga brandrisker.

Filtret samlar fett, rök och damm, och påverkar därför direkt ventilatorns effektivitet. Om det lämnas orent kan fettrester (potentiellt brandfarliga) mätta filtret. Rengör med hushållsrengöringsmedel.

III. Byte av LED-lampan

Lossa anslutningsblocket för ljuskabeln och de åtta skruvarna vid gångjärnet, och ta sedan bort hela ljuspanelen.
Skruva loss de 20 skruvarna på baksidan.

Ta bort bakluckan på ljuspanelen för att byta ut lamppanelen som är monterad på glaset.
Byt ut mot samma typ och nominellt specificerade LED-ljuspanel.
Observera: Det rekommenderas att LED-lampan byts ut av kvalificerade yrkespersoner. FELSÖKNING

MILJÖSKYDD



Avfall från elektriska produkter får inte slängas tillsammans med hushållsavfall. Vänligen lämna in produkten för återvinning. Kontakta din kommun eller återförsäljare för råd om återvinning.
Denna apparat är märkt enligt EU-direktiv 2012/19/EU om avfall av elektrisk och elektronisk utrustning (WEEE).
Genom att säkerställa korrekt hantering hjälper du till att förebygga möjliga negativa konsekvenser för miljön och människors hälsa, som annars kan uppstå vid felaktig avfallshantering.
Symbolen på produkten indikerar att produkten inte får behandlas som hushållsavfall, utan måste slängas vid en lämplig insamlingsanläggning för återvinning av elektrisk och elektronisk utrustning.

Avfallshantering måste ske i enlighet med lokala miljöregler för avfall. För mer detaljerad information om behandling, återvinning och återvinning av denna produkt, kontakta din kommun, ditt avfallshanteringssystem eller butiken där du köpte produkten.

FELSÖKNING

Fel	Orsak	Lösning
Lampan lyser, men motorn fungerar inte	Motorn är blockerad.	Stäng av apparaten och låt en professionell fackman reparera den.
	Motorn är skadad.	
Varken lampan eller motorn fungerar	Trasig lampa	Byt ut LED-lampan mot en ny med rätt specifikationer.
	Ledningen är lös.	Sätt tillbaka kontakten i uttaget.
Enheten vibrerar kraftigt	Motorn är skadad.	Stäng av apparaten och låt en professionell fackman reparera den.
	Motorn är inte korrekt fastmonterad.	
	Ventilatorn är inte korrekt monterad	Lyft ner apparaten och kontrollera om fästet sitter rätt.
Minskad sugkraft	Överdrivet avstånd mellan ventilatorn och spishällen.	Justera avståndet till 650–750 mm.